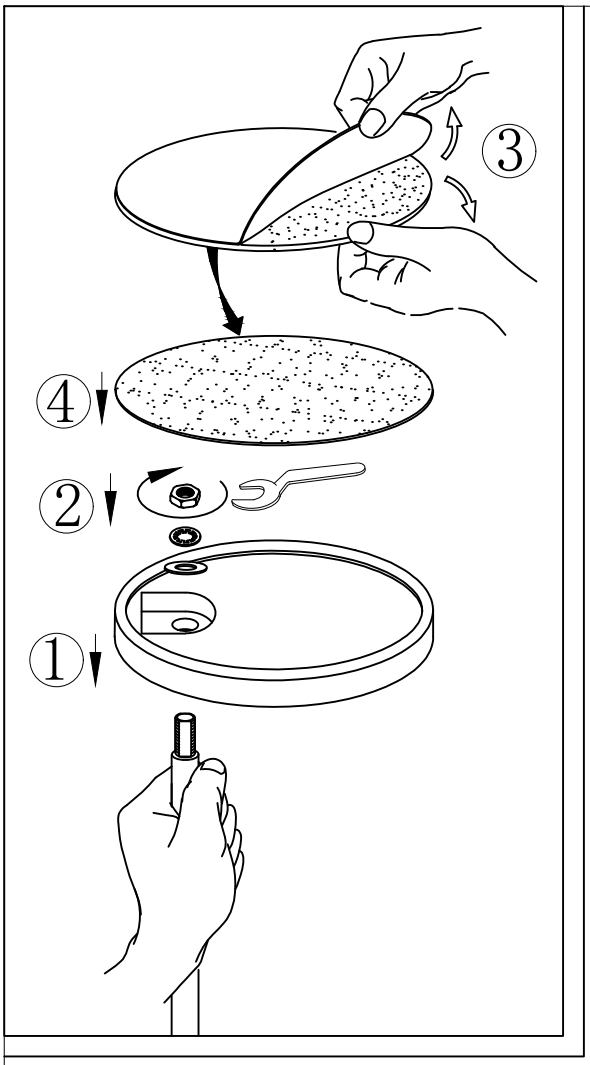

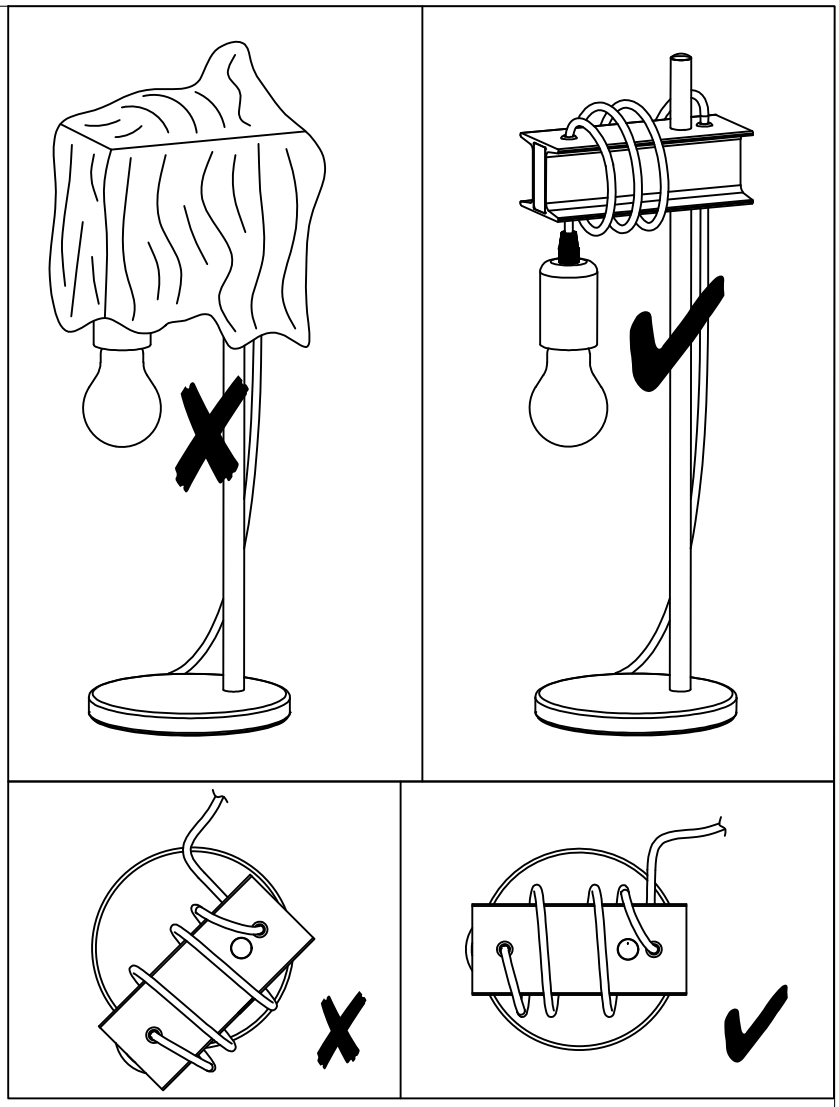

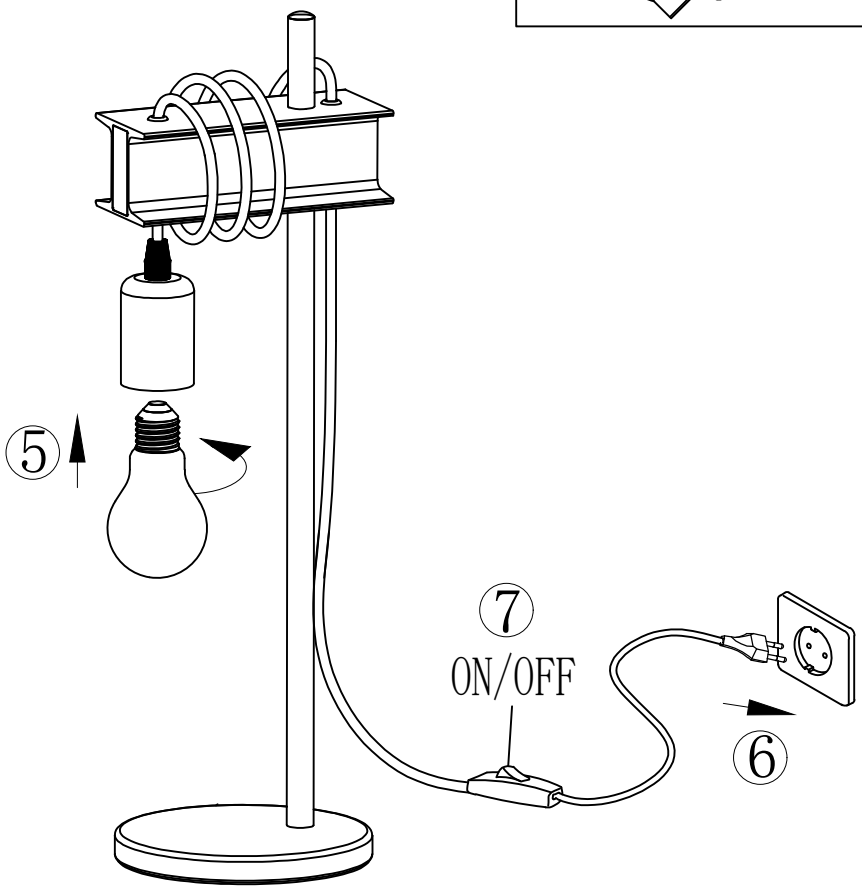

BLA33637

www.eglo.com